LECTOR DE TICKETS

ATR210 - TripTick®

Lector de códigos de barras y RFID/NFC

Cualquier Boleto... un lector

El lector TripTick® de última generación es uno de una serie de lectores y está diseñado para leer tokens NFC / RFID y códigos de barras 1D/2D desde teléfonos, tabletas, dispositivos portátiles y papel en cualquier orientación.

El ATR210 presenta NFCRFID para ofrecer una interfaz especialmente intuitiva y rápida para la lectura y escritura de datos. TripTick funciona con todas las tarjetas de chip sin contacto populares, incluidas las tarjetas Mifare® (Classic®, Ultralight®, DESfire®, Plus), ISO14443 Tipo A y Tipo B, teléfonos móviles en modo HCE.

Fácil de instalar

TripTick ofrece a los integradores la mejor instalación sin esfuerzos. Su diseño pequeño de perfil bajo permite una fácil integración en kioskos, máquinas expendedoras de boletos, torniquetes y puertas de acceso.

La opción para alimentación a través de Ethernet (PoE) permite la instalación sin una fuente de alimentación dedicada. El dispositivo también es capaz de conectarse a RS422 hasta 1200 m.

Trayectoria comprobada

TripTick conserva los aspectos clave del tamaño y la forma de los productos probados LSR116 / 118, sin embargo, su diseño ofrece un área de escaneo activo significativamente mayor para mejorar aún más su rendimiento de lectura de códigos de barras.

La imagen optimizada del TripTick garantiza la confiabilidad de lectura y el rendimiento a alta velocidad; captura y decodifica todas las simbologías lineales, PDF417 y 2D más populares.

Características

Tipos de conexión

- USB
- Ethernet
- RS232
- RS485

Tecnología

- NFC/RFID
- Códigos de barras

Características

Capacidad de conexión sin contacto
Funciona con todas las tarjetas sin contacto habituales

Lectura de códigos de barras
Lee 2D, PDF417 y simbologías lineales de códigos de barras

IP67
Cara frontal sellada para la integración en kioskos, podios y puertas interiores o exteriores

De bajo perfil y fácil de instalar
Diseño de perfil bajo: solo 36,9 mm (51,2 mm con cubierta PoE / SAM)

Opciones de conexión
USB (HID, serie o teclado), RS232, RS485, opciones de interfaz Ethernet

Alimentación a través de Ethernet
Opción de alimentación a través de Ethernet (PoE)

UltraGlass®
Opción de vidrio de de alta resistencia para condiciones extremas

Aplicaciones

- Kioskos de autoservicio y máquinas expendedoras de boletos
- Puertas de control de acceso y torniquetes para estadios, acceso a edificios y transporte
- Canje de vales minoristas y tarjetas de lealtad
- Máquinas expendedoras en estacionamientos y barreras automáticas
- Máquinas de juego de casino y tipo TITO

Especificaciones

Lectura de simbologías de códigos de barras

Lineal: EAN, UPC, Código 2 de 5, Intercalado 2 de 5, IATA 2 de 5, Código 39, Código 128

2D: PDF417, Aztec, DataMatrix y códigos QR

Lectura de tipos multimedia: teléfonos inteligentes/tabletas/ relojes inteligentes y boletos de papel

Lector sin contacto

Medios compatibles: tarjetas ISO14443 tipo A y B (tarjetas Java); máximo 424K baudios (expandible a 848K)

Mifare Ultralight (UL-C, UL-EV1), Mifare DESFire, Mifare Plus, Mifare Classic, Mifare SmartMX

Frecuencia de funcionamiento: 13,56 MHz

Distancia de funcionamiento: 40 mm

Interfaz

Dispositivo compuesto USB, con:

Interfaz HID, serie CDC o teclado para lectura de código de barras

Interfaz PC / SC CCID para NFC

Dispositivo serial, con código de barras, lector NFC como dispositivos separados (RS232/RS422/RS485)

Ethernet

PoE (alimentación a través de Ethernet)

Especificaciones mecánicas

Dimensiones (L×AxA): 103,1 × 106,3 × 36,9 mm (sin opción SAM)

Peso: 250 g (sin opción SAM)

Cuerpo: ABS negro

Cristal: vidrio común blanco templado de 4 mm; BS EN60068-2-75 e IEC 62262:2002, soporta impactos de 3,5 J

MTBF: 250,000 horas

Alimentación:

Mediante fuente de alimentación externa de 5V

Especificaciones ambientales

Temperatura:

De funcionamiento de -20°C a +60°C

De almacenamiento de -30°C a +80°C

Humedad: humedad relativa del 95%, sin condensación

Aprobaciones

Aprobaciones EMC: FCC 47CFR Parte 15 Subparte B Clase B, EN 55032 Clase B, EN 55024

Radio: FCC Parte 15 Subparte C, CE: EN 301 489-1 v1.8.1 (2008-04), CE: EN 302 291-1 v1.1.1 (2005-07)

Seguridad: IEC 62471: 2006 EN 60950-1: 2006 + A12: 2011

Grado de protección IP: SOLO cara frontal – Certificación IP67 según BS EN 60529:1992

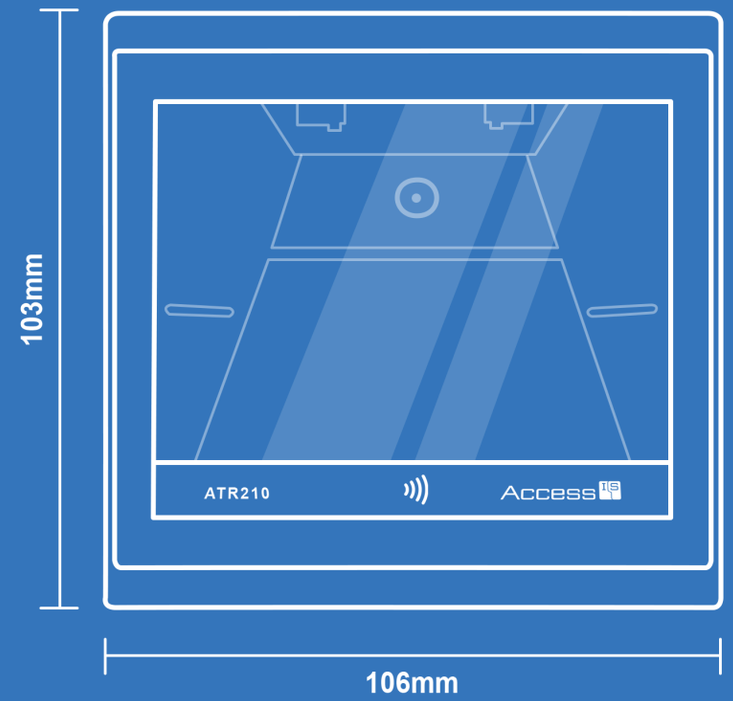

Entrar en contacto

Entra en contacto por medio de nuestro sitio web access-is.com O por teléfono y correo electrónico

+44 118 966 3333 sales@access-is.com

Todas las marcas registradas son reconocidas y exclusivas de sus respectivos propietarios. Las especificaciones están sujetas a cambios sin previo aviso. Esta documentación es únicamente para fines de información general.

Ver: S1.7 November 2020